wisy®.de

Systémové využití dešťové vody

Čistá voda pro dům a zahradu

LineAr 100

Filtr k zabudování do nádrže

- **Pro střešní plochy do 246 m² (dle DIN 1986)**
- **Jen 52 mm výškový rozdíl mezi nátokem a odtokem**
- **K zabudování do nádrže dešťové vody**
- **Samočistící svislá filtrační vložka**
- **Do horizontálního potrubí DN 110**
- **K filtraci dešťové vody pro WC, pračku a zahradu**

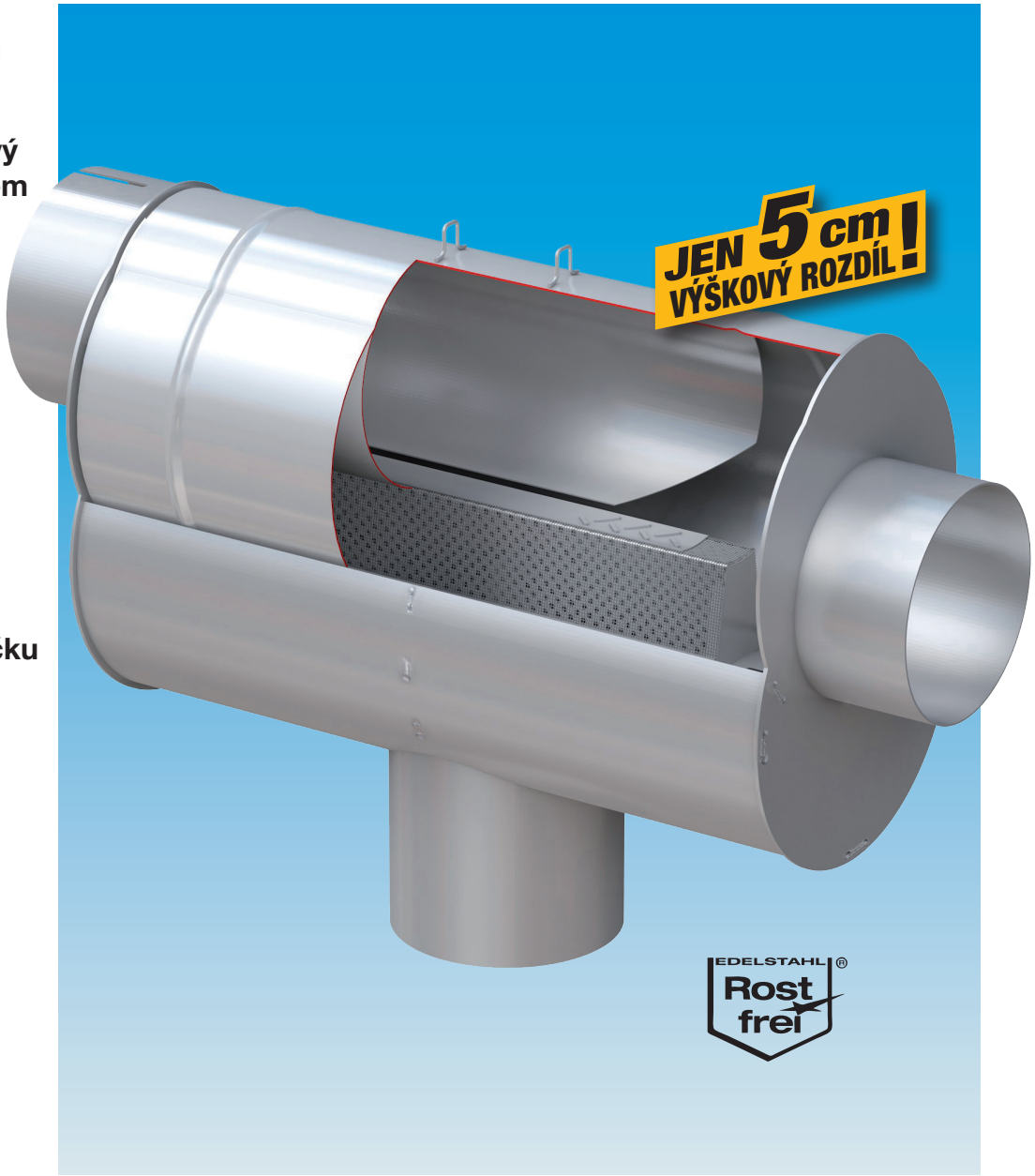

5 LET wisy ZÁRUKA

Minimální výškový rozdíl, lineární vedení potrubí

Pro novostavbu i dodatečnou instalaci: filtr LineAr 100 se snadno umístí a nevyžaduje žádné zemní práce. Mezi nátokovým potrubím dešťové vody a potrubím pro odtok nečistot je rozdíl pouhých pěti centimetrů. Díky nepatrnému výškovému rozdílu se dá filtr LineAr 100 snadno zabudovat i do stávajícího potrubí. Může být umístěn do nádrže, aniž by ovlivnil spád potrubí.

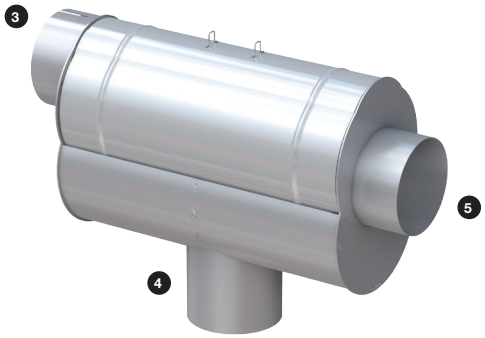

Filtrační vložku lze snadno vyjmout kvůli případnému čištění.

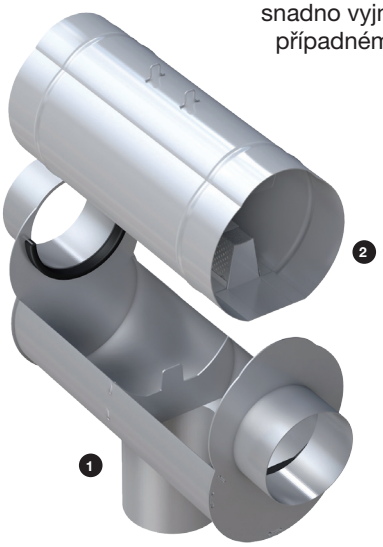

1 **Těleso filtru z nerezu**
2 **Filtrační vložka z nerezu**
3 **Hrdlo nátoku dešťové vody DN 110**
4 **Vtok do nádrže**
5 **Napojení odpadního potrubí do kanálu nebo vsakování**

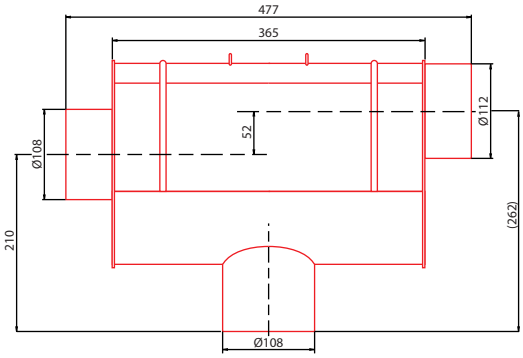

všechny údaje v mm

Promyšlené uspořádání

Filtr LineAr 100 od Wisy má svisle stojící filtrační vložku, na které jsou zadrženy nečistoty jako listí, mech a další naplaveniny a spadnou dolů, kde jsou odplaveny. V tom je výhoda oproti výrobkům s horizontální filtrační plochou, která se rychle zanáší nečistotami. Průměr potrubí zůstává u filtru LineAr 100 v plné míře zachován. Například míč o průměru 100 mm, splavený při dešti ze střechy, projde bez problému filtrem do odpadního potrubí.

Dešťová voda, získaná filtrováním, je nejenom čistá, ale od přírody i měkká. Je skvěle vhodná pro zavlažování zahrady, splachování WC i praní v pračce.

Kvalita z nerezavějící oceli se zárukou 5 let.

Filtr LineAr 100 je robustní a jednotlivé části jsou z nerez oceli. Nemá žádné opotřebitelné díly ani pohyblivé části, které by mohly ohrozit funkčnost systému. Na to dáváme záruku 5 let.

Technické údaje

Maximální plocha střechy pro podnebí mírného klimatu dle DIN 1986	246 m²
Výškový rozdíl mezi nátokem a odtokem do kanálu nebo vsakování	52 mm
velikost ok filtrační vložky	0,37 mm
Účinnost při průtoku 1,4 l/s	> 90 %
Četnost údržby	2-3krát ročně
Průměr nátokového i odpadního potrubí	DN 110
Objednací číslo zboží	LF 1100

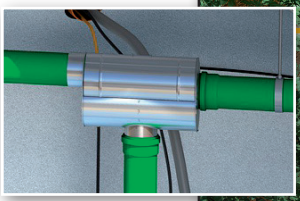

Filtr LineAr 100, instalovaný v betonové nádrži. Rozdíl výšek mezi nátokem a odtokem pouze 52 mm.

Instalace v horní části ploché podzemní nádrže

Výrobce: WISY AG
D-63699 Kefenrod, Německo
www.wisy.de
info@wisy.de

Zastoupení pro ČR:
Dolium-tech s.r.o.
www.dolium-tech.cz
info@dolium-tech.cz

AHA090-CZ-V01-20170203 / Technické změny vyhrazeny